Индустриальный преобразователь протоколов Modbus RTU/TCP «IG-8RSE»

Правила пользования

Уфа 2020

СОДЕРЖАНИЕ

1 Начало работы 3
2 Монтаж IG-8RSE 5
3 Подключение питания 5
4 Типовые схемы подключения к сети передачи 7
5 Типовые схемы подключения к дискретному входу/выходу 9
6 Подключение к релейному выходу 11

1 Начало работы

Прежде чем приступить к установке, проверьте наличие следующих компонентов:

– UTP кабели (категории 5 или выше) с обжатым коннектором 8P8C для подключения сетевых устройств;

– кабель micro - USB - USB(A) для управления IG-8RSE через порт консоли;

– клеммные колодки;

– средства для установки оборудования. Монтажный комплект, поставляемый IG-8RSE для установки на DIN-рейку;

– ПК (с портом USB) для управления коммутатором через веб-интерфейс или порт консоли.

Более подробная информация по настройке предоставлена в следующих документах:

– Индустриальный преобразователь протоколов Modbus RTU/TCP «IG-8RSE». Руководство по эксплуатации. Часть 1 (Описание изделия).

– Индустриальный преобразователь протоколов Modbus RTU/TCP «IG-8RSE». Руководство по эксплуатации. Часть 2 (Примеры конфигураций изделия).

Для доступа к WEB-интерфейсу:

– IP-адрес по умолчанию – 192.168.127.254;

– Логин «admin», пароль «admin».

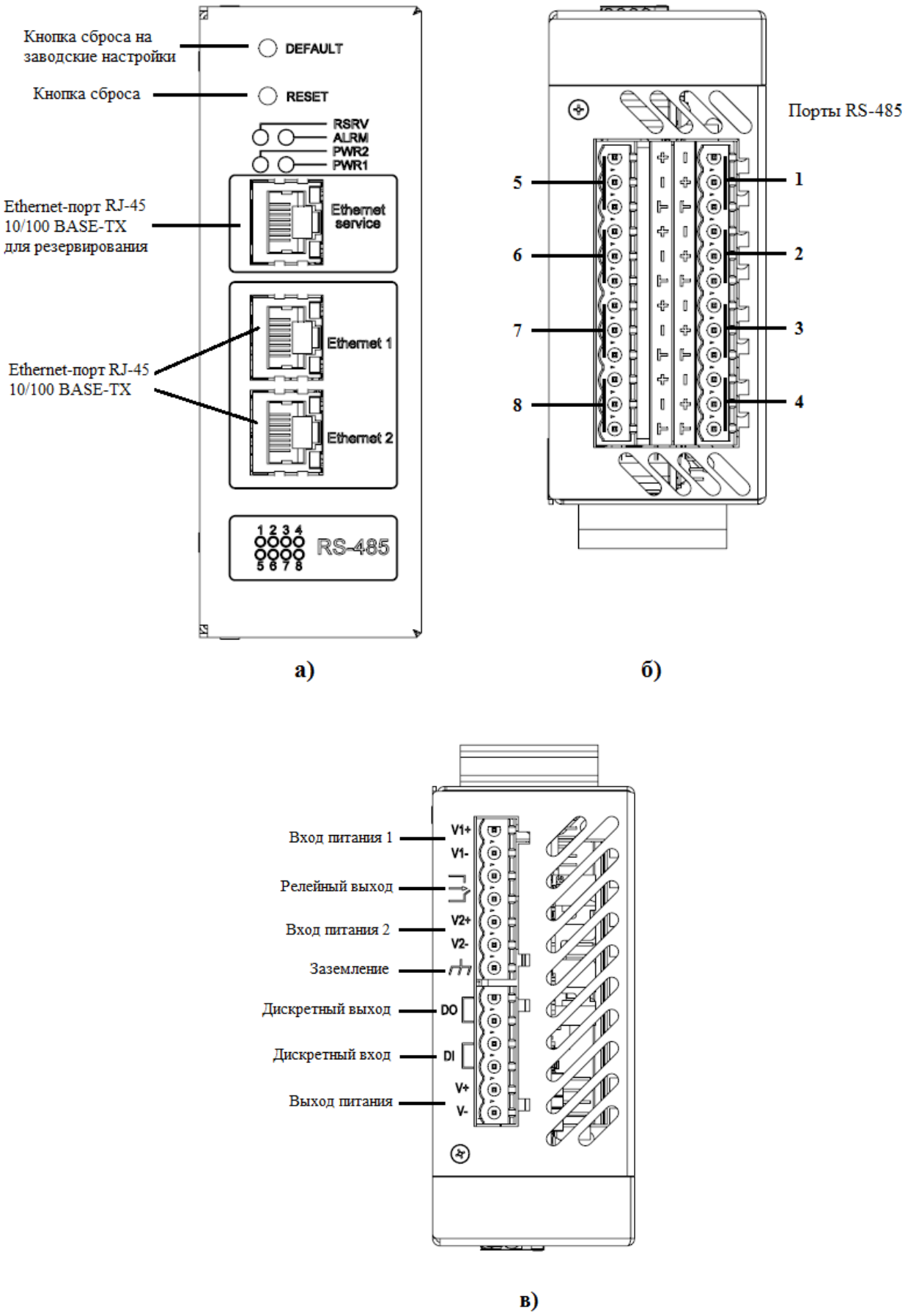

Рисунок 1– Вид IG-8RSE а) спереди, б) снизу, в) сверху

2 Монтаж IG-8RSE

Установить IG-8RSE можно двумя способами:

– разместить на плоской поверхности;

– установить на стандартную DIN-рейку (35 мм).

Условия эксплуатации должны удовлетворять следующим требованиям:

– Температура окружающей среды – от минус 40 до +70 °C;

– Относительная влажность воздуха – от 5% до 95%;

– Механическая нагрузка — убедитесь, что IG-8RSE располагается ровно и устойчиво, на него не воздействуют внешние механические силы, выходящие за пределы заявленных эксплуатационных характеристик.

3 Подключение питания

Входное напряжение: от 9 до 36 В;

Входной ток: не более 1,4 А;

Потребляемая мощность: не более 12,5 Вт.

Вход питания указан на рисунке 1 в).

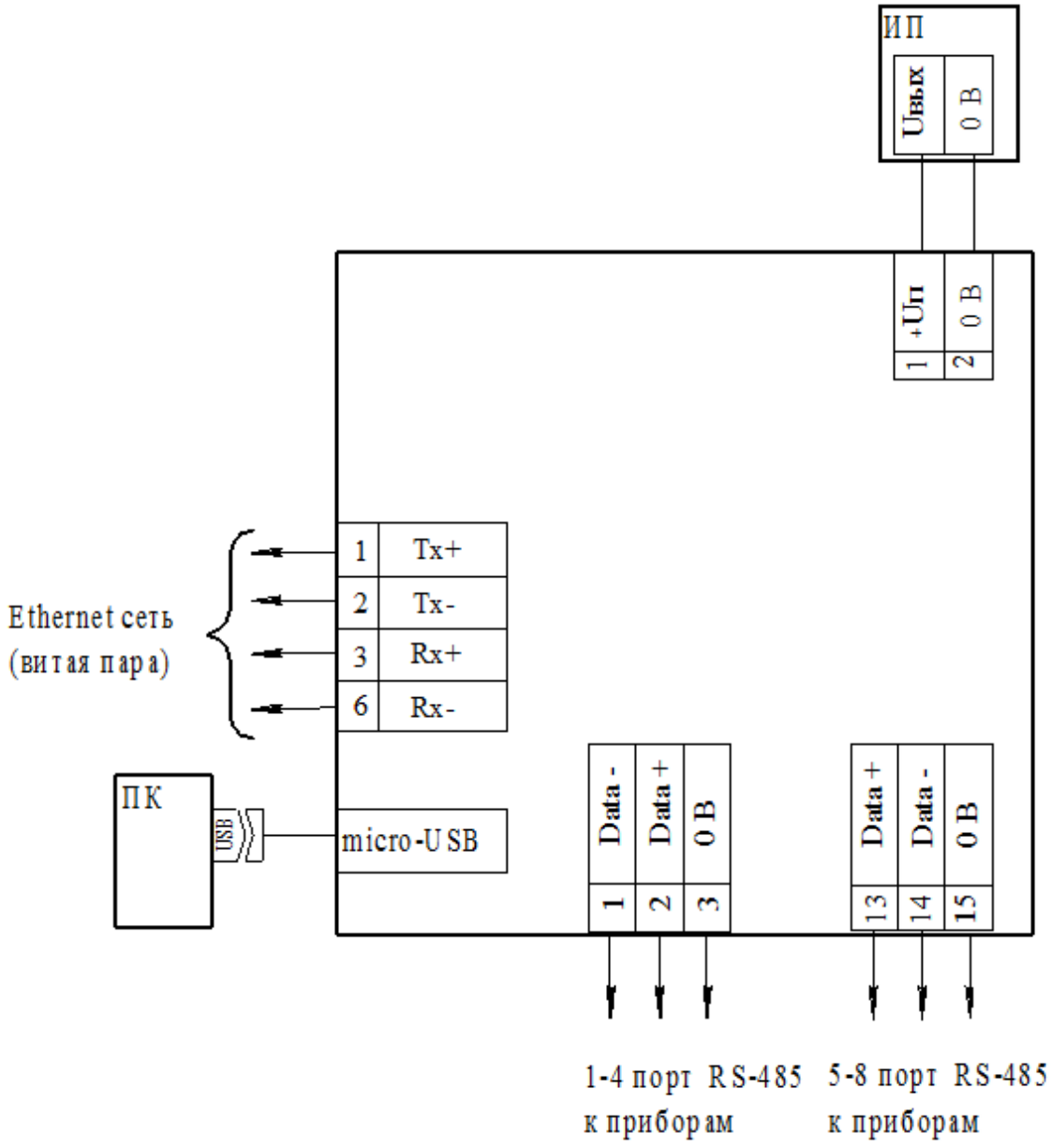

Рисунок 2

Примечания:

– ПК– Персональный компьютер.

– ИП – Источник питания постоянного тока.

– Разводка выводов и настройка интерфейсов RS-485 приведена в документе «Индустриальный преобразователь протоколов Modbus RTU/TCP «IG-8RSE».

При подаче питания необходимо:

– соблюдать полярность;

– придерживаться указанных значений электропитания.

4 Типовые схемы подключения к сети передачи

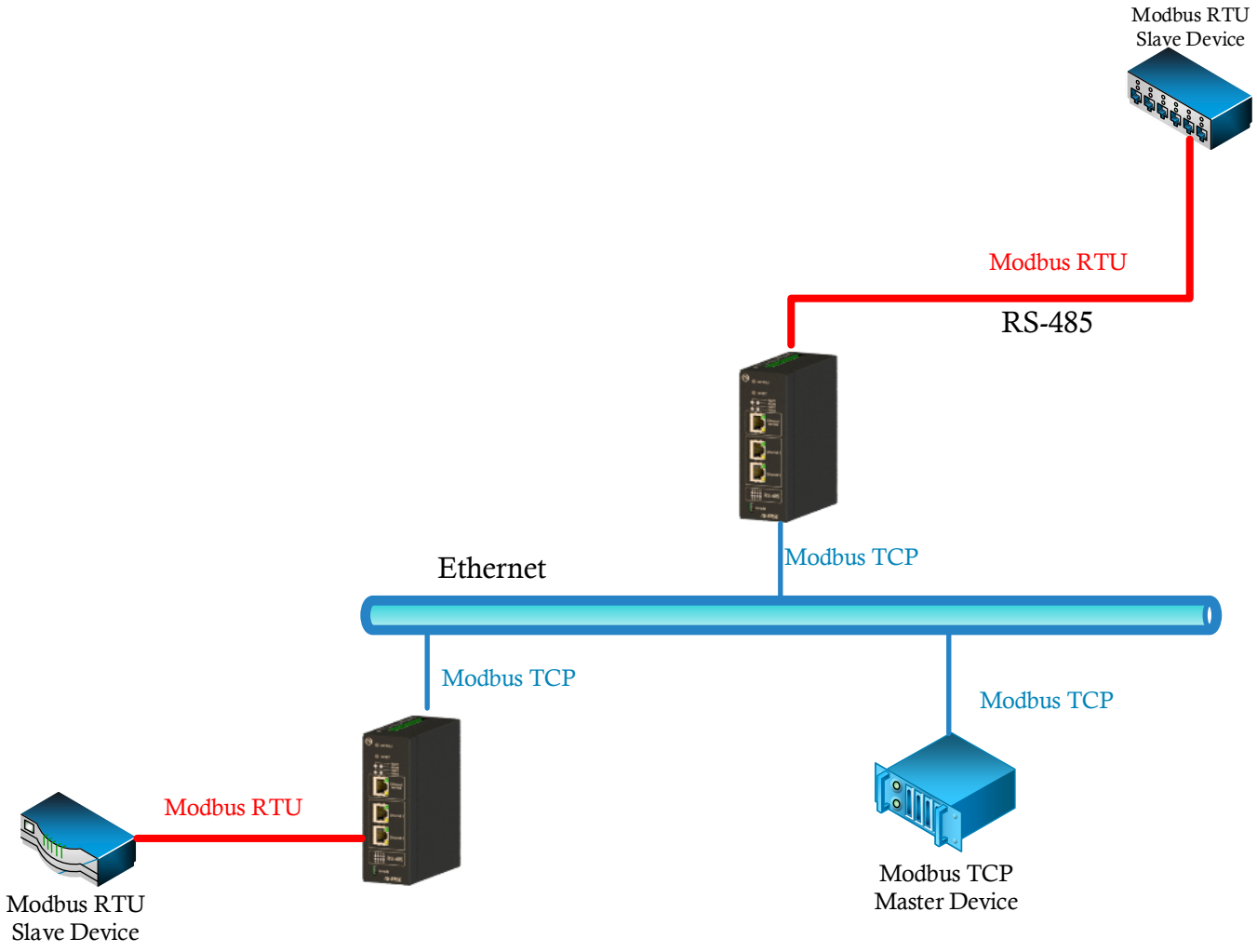

Рисунок 3

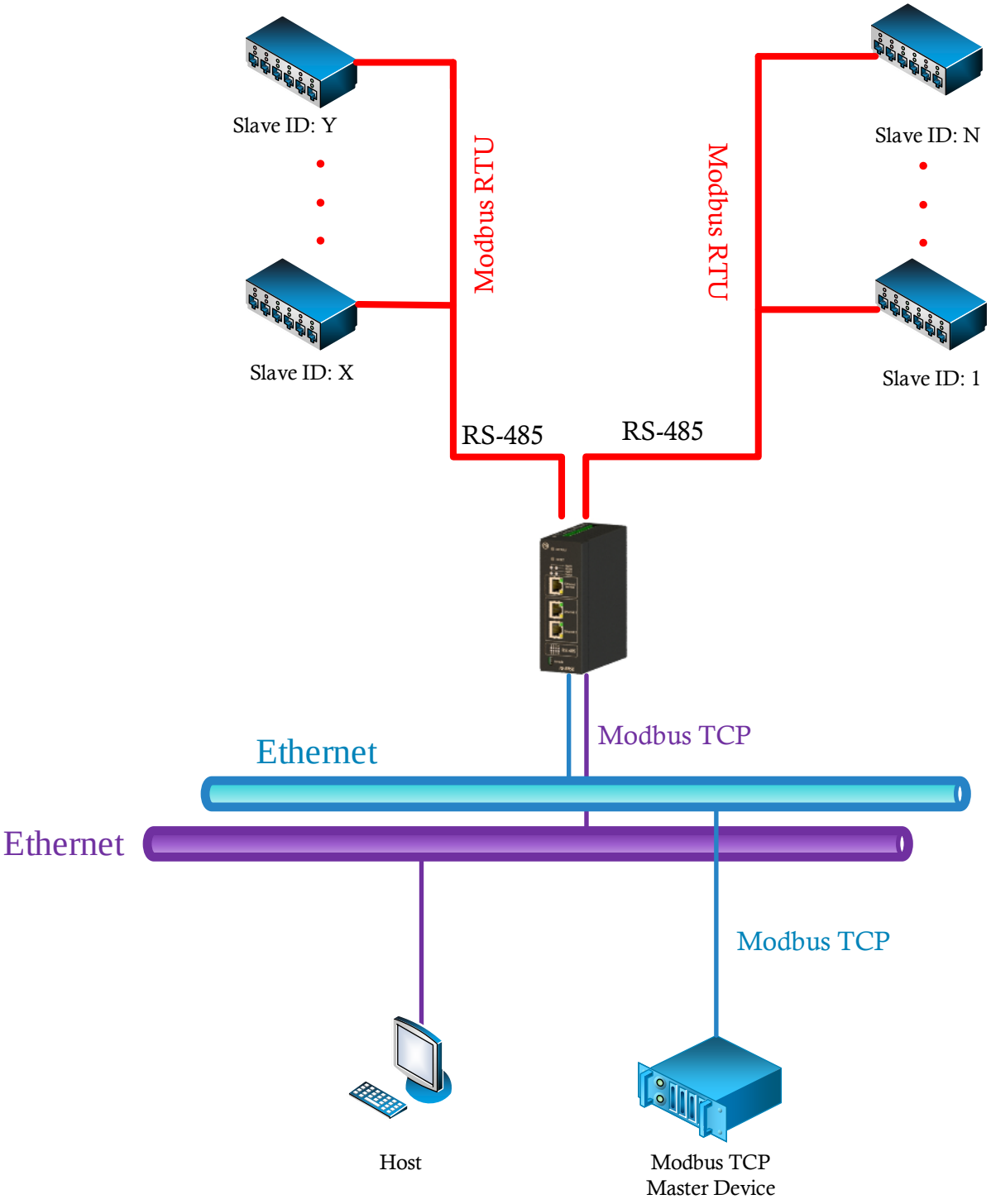
Slave ID: Y
Slave ID: X
Modbus RTU
Modbus RTU
Slave ID: N
Slave ID: 1
RS-485
RS-485
Modbus TCP
Ethernet
Ethernet
Modbus TCP
Host
Modbus TCP
Master Device

Рисунок 4

5 Типовые схемы подключения к дискретному входу/выходу

Дискретные вход/выход предназначены для приема/передачи значений уровня сигналов (Низкий/Высокий). По умолчанию значения уровня сигнала дискретного выхода «Низкий».

5.1 Пример подключения пассивного датчика к дискретному выходу

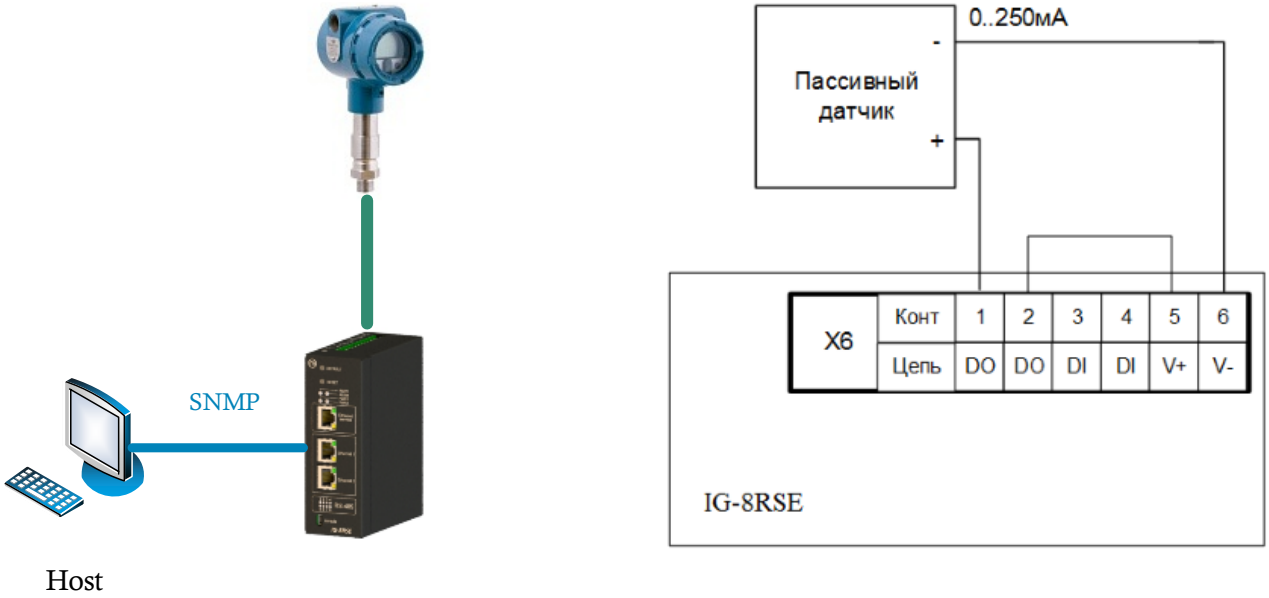

Рисунок 5

5.2 Пример подключения активного датчика к дискретному выходу

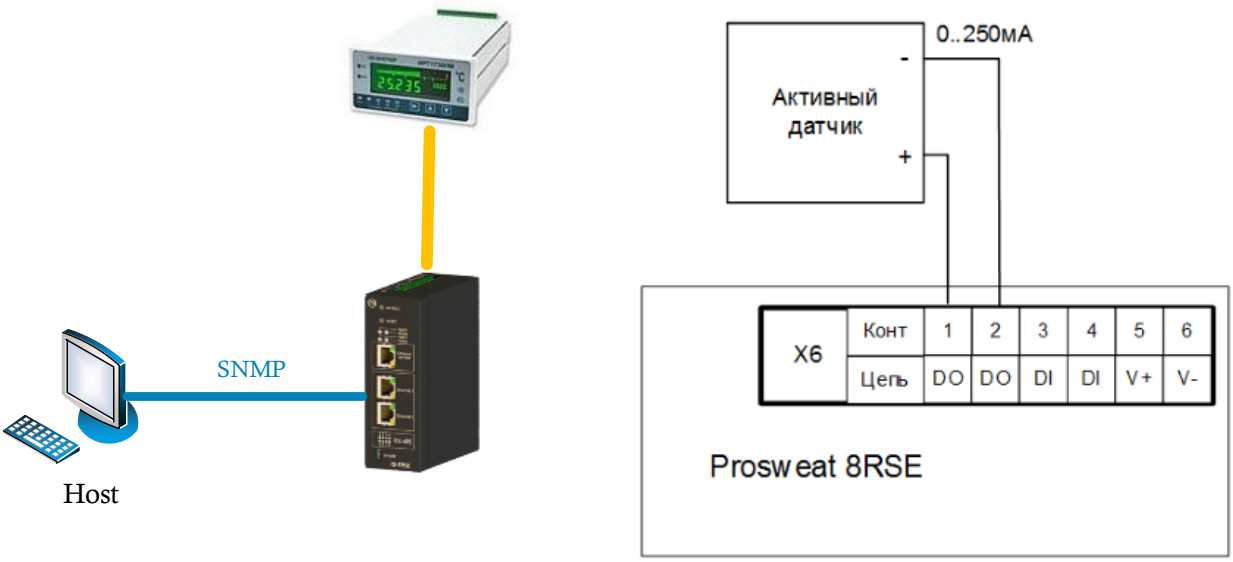

Рисунок 6

5.3 Пример подключения активного датчика к дискретному входу

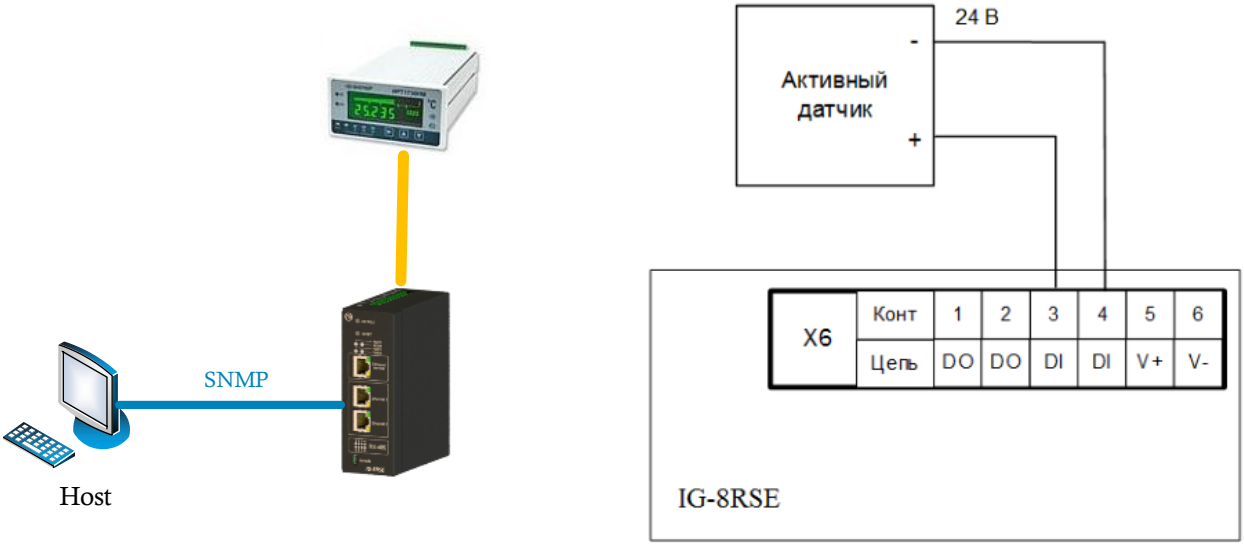

Рисунок 7

5.4 Пример подключения пассивного датчика к дискретному входу

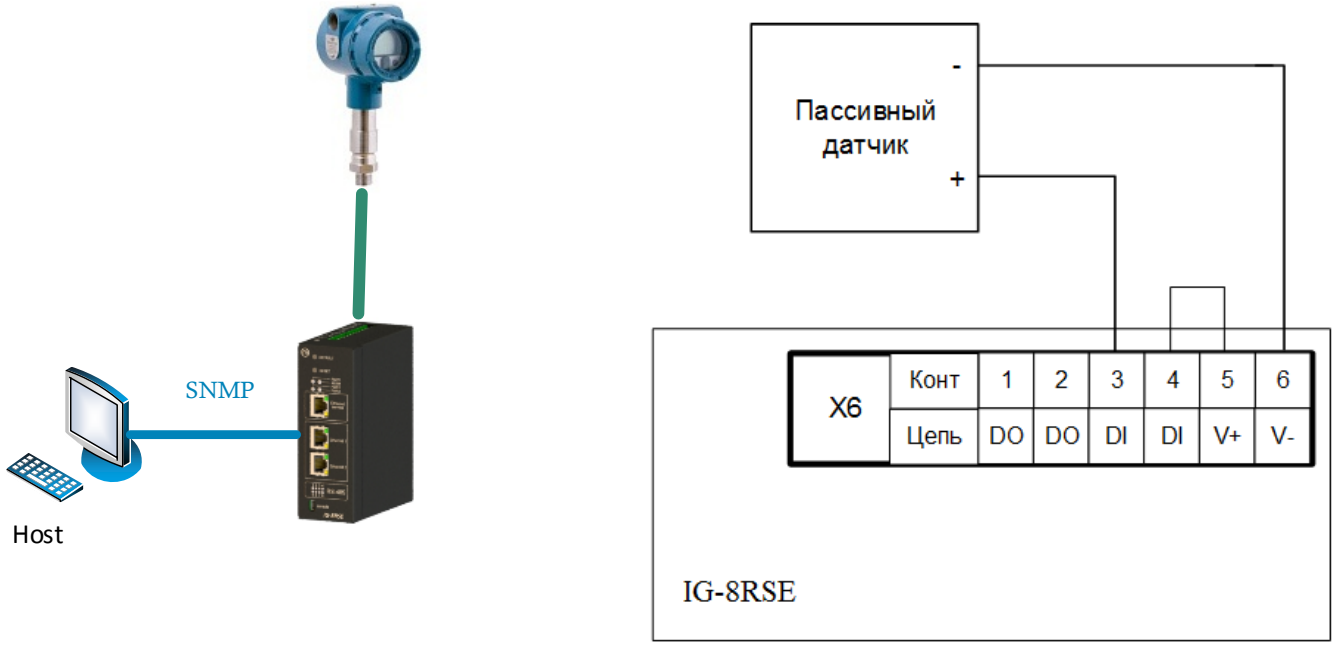

Рисунок 8

6 Типовые схемы подключения к релейному выходу

Реле замыкает и размыкает электрическую цепь. По умолчанию реле находится в разомкнутом состоянии.

В общем случае, они предназначены для сигнализации либо считывания аварийных событий.

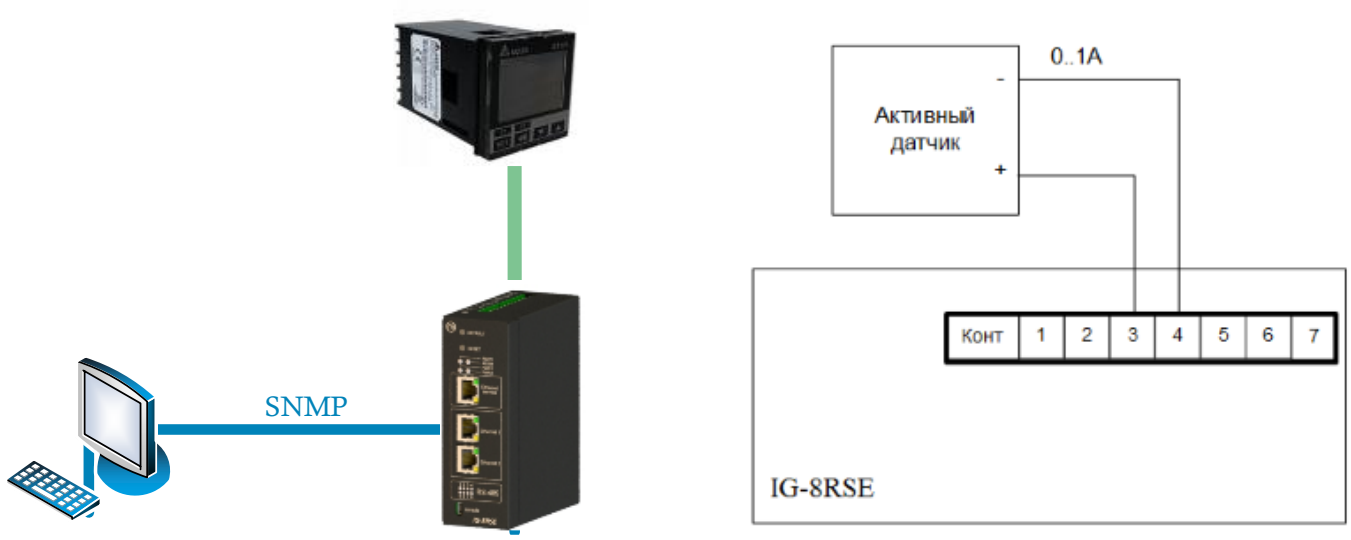

Рисунок 9 – Подключение активного датчика

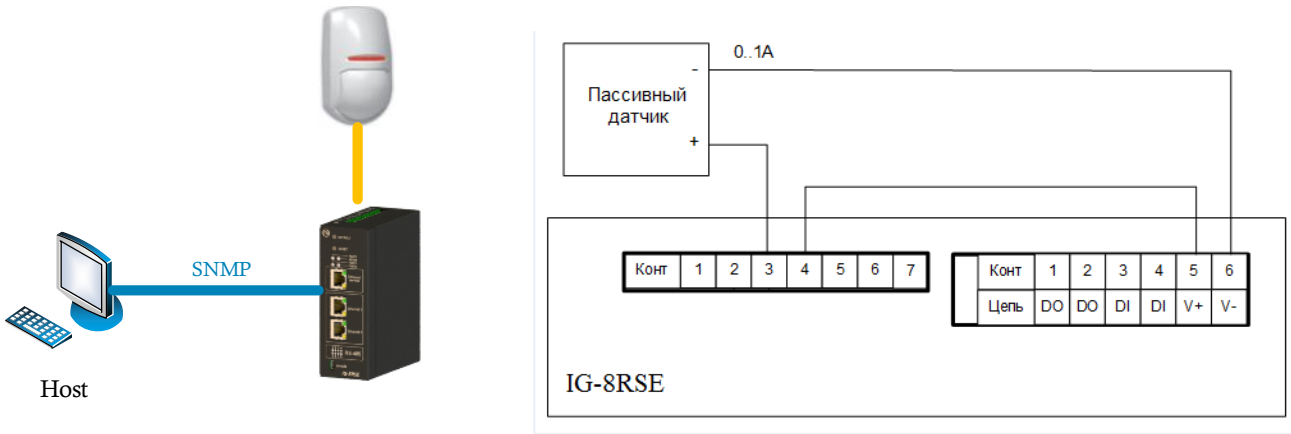

Рисунок 10 –Подключение пассивного датчика